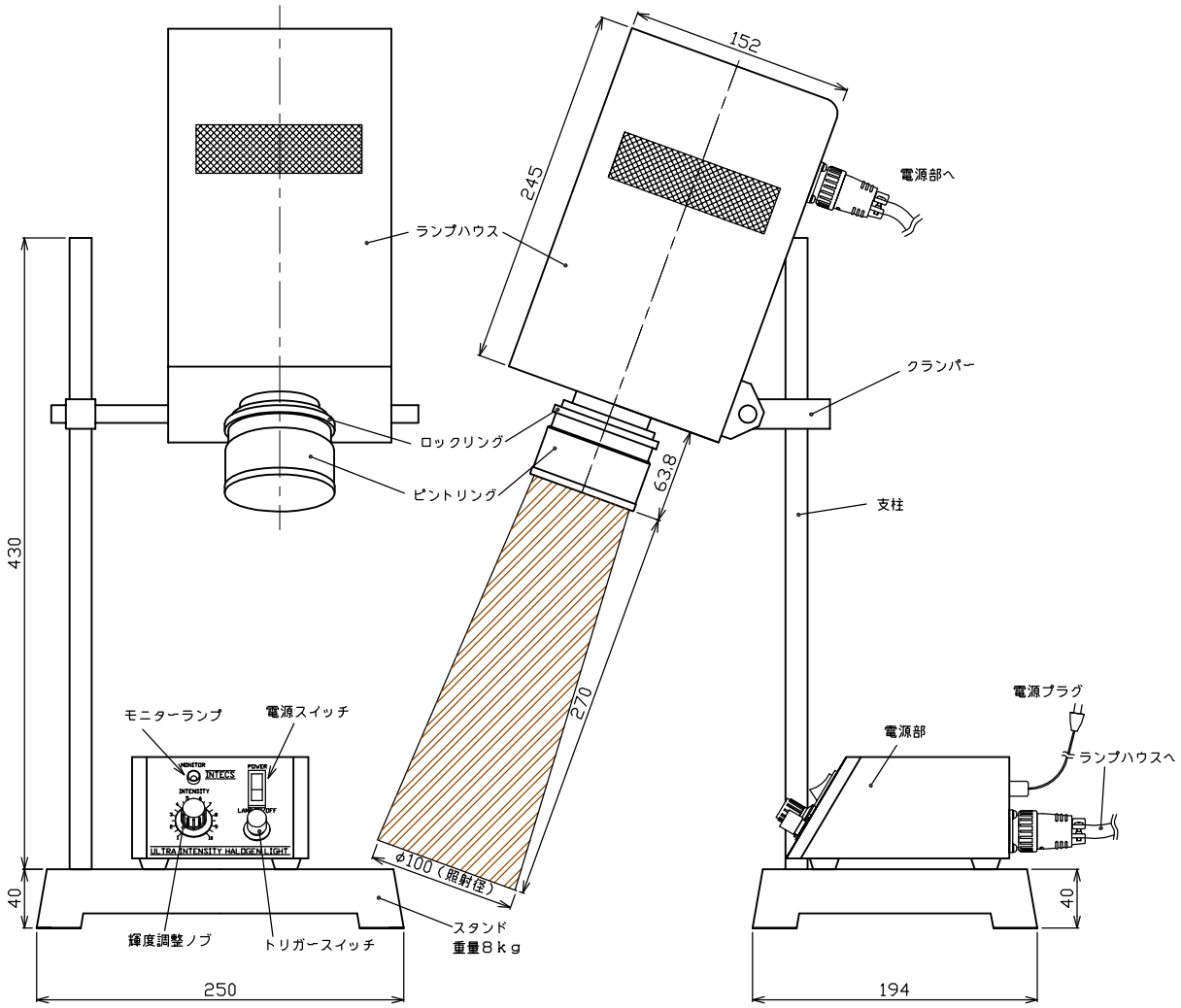

号	品名	材質・仕上げ・他	数	号	品名	材質・仕上げ・他	数

設計		・ ・	尺度		単位	mm	図法	角法	工番	
作図		・ ・	図名	UIH-3C 外形図					図番	
承認		・ ・								